ДПП 66 «TITAN»

ТУ BY 100130911.026-2013 (ЗАО "БЕЛИНТЕГРА")

Установка

Светильники крепятся при помощи 2-х кронштейнов к горизонтальным, вертикальным либо наклонным поверхностям. При помощи специальных кронштейнов можно крепить светильники на шинопровод, к потолкам из профнастила, на кабельный канал-лоток, тросы или сквозные канаты (см. стр. 332).

Поворотные кронштейны (заказываются отдельно) позволяют фиксировать светильник в положении, обеспечивающем наиболее комфортное освещение.

Конструкция

Корпус изготовлен из листовой стали и окрашен в белый цвет с применением технологии порошковой окраски.

Соединение рассеивателя с корпусом осуществляется при помощи защелок с предохранителем с одной стороны и специальных кронштейнов корпуса светильника с другой стороны.

Ввод кабеля осуществляется через герметичный сальник к самозажимной клеммной колодке. Подвод сетевого кабеля может осуществляться к выносному герметичному (IP68) разъему (заказывается отдельно).

Для защиты от образования конденсата из-за резких перепадов температур светильники комплектуются перепускным клапаном.

перепускной клапан IP67 (см. стр. 350)

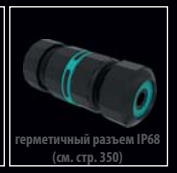

герметичный разъем IP68 (см. стр. 350)

Оптическая часть

Рассеиватель состоит из металлической рамки и закаленного матированного (базовая комплектация) или прозрачного стекла. Возможна установка рассеивателя из матового поликарбоната. Стекло по периметру оснащено уплотнением из вспененного полиуретана. Уплотнение имеет хорошую термическую стойкость и хорошую стойкость к химическим и дезинфицирующим составам, а также к ультрафиолетовому излучению.

Возможна комплектация рассеивателя защитной пленкой.

Характеристики

Тип светодиодов: SMD

Базовая цветовая температура источника света 4000 К (нейтральный белый). Под заказ доступны цвета 3000К и 5000 К

Индекс цветопередачи Ra >80

Температурный режим от -35°С до +45°С

Коэффициент пульсации светового потока ≤ 2%

Напряжение AC220-240V

Частота сети 50Hz ± 10%

Ресурс модуля более 100 000 ч. (критерий L70).

Время падения светового потока до 10% - более 50 000 ч. (критерий L90).

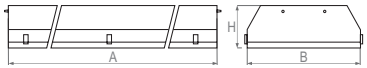

косинусная (Д)

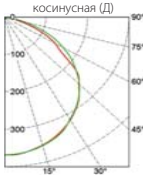

Высота подвеса < 6 метров

Код заказа	Наименование	P (W)	Ф (lm)	lm/w	Габариты (A x B x H, мм)			Вес, кг
16611740123	ДПП 66-21-131	23	2450	107	640	190	96	4,7
16611740127	ДПП 66-34-131	37	4250	115	640	190	96	4,7
16611740131	ДПП 66-40-131	43	5350	124	640	190	96	4,7
16611740141	ДПП 66-64-131	62	8000	129	640	190	96	4,7
16611740153	ДПП 66-80-131	82	10200	124	640	190	96	4,7
16611740084	ДПП 66-105-131	101	12600	125	640	350	96	8,3
16611740082	ДПП 66-105-131	101	12600	125	1046	190	96	9,4
16611740104	ДПП 66-126-131	117	15300	131	640	350	96	8,4
16611740161	ДПП 66-126-131	117	15300	131	1046	190	96	9,4
16611740109	ДПП 66-150-131	142	17850	126	1046	190	96	9,5

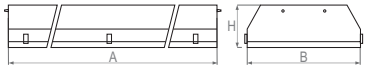

глубокая (Г60°)

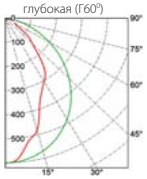

Высота подвеса 6 - 20 метров

Код заказа	Наименование	P (W)	Ф (lm)	lm/w	Габариты (A x B x H, мм)			Вес, кг
16611740132	ДПП 66-40-131	43	5650	131	640	190	96	4,3
16611740156	ДПП 66-80-131	82	11300	138	1046	190	96	8,5
16611740089	ДПП 66-126-131	117	16600	142	1558	190	96	11,0
16611740121	ДПП 66-168-131	162	22200	137	1046	350	96	14,0

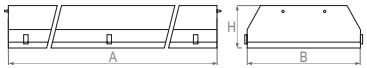

глубокая (Г30°)

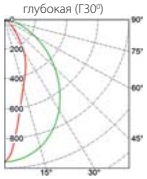

Высота подвеса 8 - 30 метров

Код заказа	Наименование	P (W)	Ф (lm)	lm/w	Габариты (A x B x H, мм)			Вес, кг
16611740145	ДПП 66-64-131	62	7900	127	1046	190	96	8,5
16611740159	ДПП 66-95-131	93	11400	123	1558	190	96	10,5
16611740086	ДПП 66-105-131	101	13100	130	1046	350	96	13,5
16611740102	ДПП 66-126-131	117	15700	134	1046	350	96	13,5

Установка на потолки из профнастила

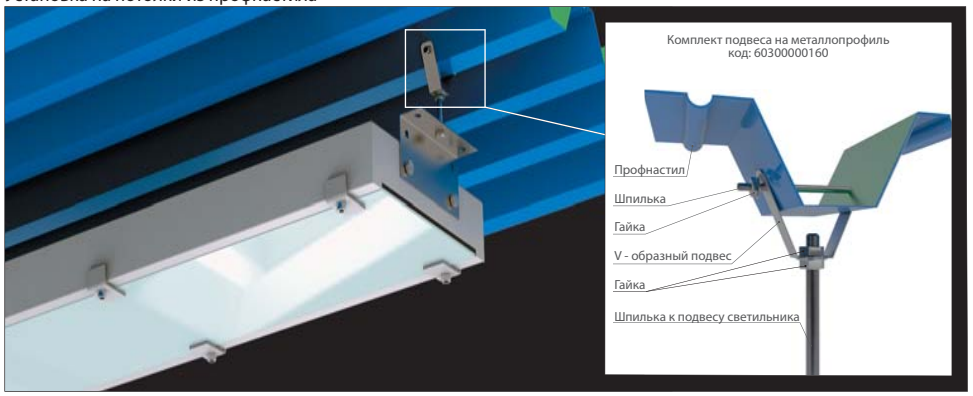

Установка на поверхность с помощью кронштейна поворотного (180º)

Установка на шинопровод с помощью монтажного кронштейна

Возможна разработка метода крепления к поверхности с последующим изготовлением кронштейна по желанию заказчика.

Установка на трубу или балку с помощью троса (цепи) и зажимов

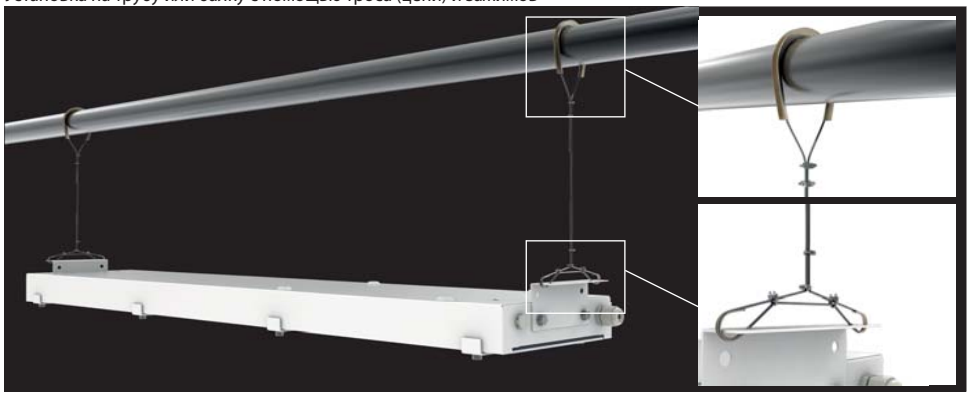

Установка на трубу или балку с помощью шпилек.

Установка на шпильку
(для светильников с длинной не более 785 мм).

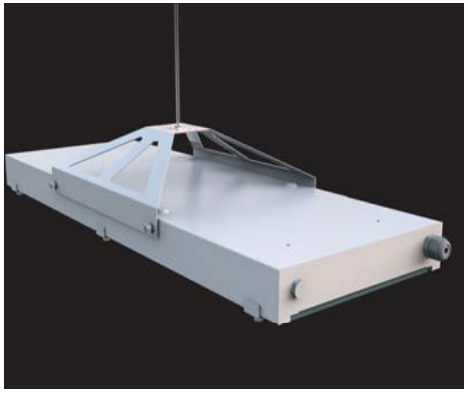

Установка на кабельный канал-лоток

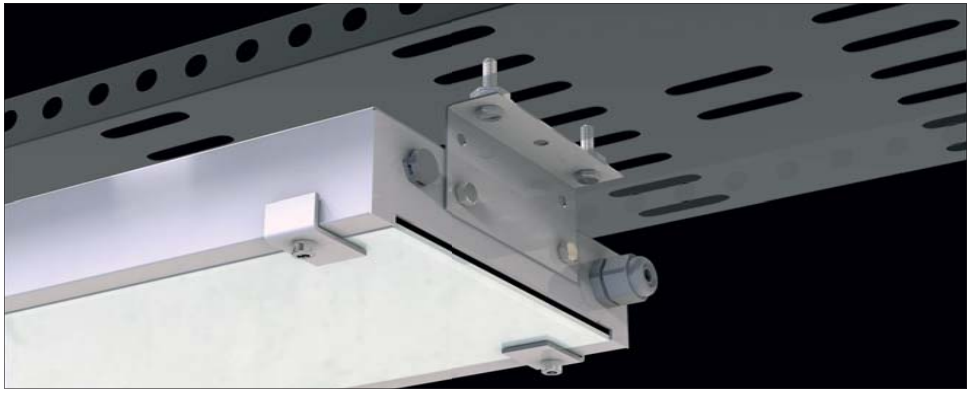

Возможна разработка метода крепления к поверхности с последующим изготовлением кронштейна по желанию заказчика.