# ДПП 66 «TITAN LIGHT» ta +60 ⁰C

ТУ BY 100130911.026-2013 (ЗАО "БЕЛИНТЕГРА")

НОВИНКА

### Установка

Светильники крепятся при помощи 2-х кронштейнов к горизонтальным, вертикальным либо наклонным поверхностям. При помощи специальных кронштейнов можно крепить светильники на шинопровод, к потолкам из профнастила, на кабельный канал-лоток, тросы или сквозные канаты (см. стр. 302).

Поворотные кронштейны (заказываются отдельно) позволяют фиксировать светильник в положении, обеспечивающем наиболее комфортное освещение.

### Конструкция

Корпус изготовлен из листовой стали и окрашен в белый цвет с применением технологии порошковой окраски. Возможно изготовление корпуса из нержавеющей стали. Между корпусом и рассеивателем нанесен уплотнитель из вспененого полиуретана. Уплотнение имеет хорошую термическую стойкость и хорошую стойкость к химическим и дезинфицирующим составам, а также к ультрафиолетовому излучению. Подключение светильника может осуществляться через герметичный (IP68) разъем (заказывается отдельно)..

перепускной клапан IP67 (см. стр. 320)

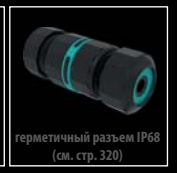

герметичный разъем IP68 (см. стр. 320)

### Оптическая часть

В качестве рассеивателя применяется закаленное матированное (базовая комплектация) или прозрачное стекло. Возможна установка рассеивателя из матового поликарбоната. Возможна комплектация рассеивателя защитной пленкой.

### Характеристики

Тип светодиодов: SMD

Базовая цветовая температура источника света 4000 К (нейтральный белый). Под заказ доступны цвета 3000К и 5000 К

Индекс цветопередачи Ra >80

Температурный режим от -25°С до +60°С

Коэффициент пульсации светового потока ≤ 2%

Напряжение AC220-240V

Частота сети 50Hz ± 10%

Ресурс модуля более 100 000 ч. (критерий L70).

Время падения светового потока до 10% - более 50 000 ч. (критерий L90).

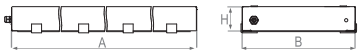


косинусная (Д)

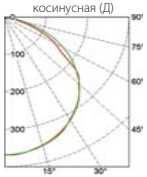


Высота подвеса < 6 метров

| Код заказа | Наименование | P (W) | Ф (lm) | lm/w | Габариты (A x B x H, мм) | | | Вес, кг |
|---|---|---|---|---|---|---|---|---|
| 16611740335 | ДПП 66-63-221 | 62 | 8850 | 143 | 535 | 280 | 68 | 4,9 |
| 16611740336 | ДПП 66-63-221 | 62 | 8850 | 143 | 1027 | 170 | 68 | 4,8 |
| 16611740337 | ДПП 66-63-221 | 62 | 8850 | 143 | 1522 | 170 | 68 | 6,6 |
| 16611740339 | ДПП 66-84-221 | 82 | 10750 | 131 | 1027 | 170 | 68 | 4,8 |
| 16611740338 | ДПП 66-84-221 | 82 | 10750 | 131 | 535 | 280 | 68 | 4,9 |
| 16611740340 | ДПП 66-105-221 | 101 | 13300 | 132 | 535 | 385 | 68 | 6,8 |
| 16611740341 | ДПП 66-105-221 | 101 | 13300 | 132 | 1027 | 280 | 68 | 7,5 |
| 16611740343 | ДПП 66-126-221 | 117 | 16150 | 138 | 1027 | 280 | 68 | 7,6 |
| 16611740342 | ДПП 66-126-221 | 117 | 16150 | 138 | 535 | 385 | 68 | 7,0 |
| 16611740354 | ДПП 66-168-221 | 162 | 20950 | 129 | 1027 | 280 | 68 | 7,8 |

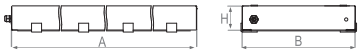


глубокая (Г60°)

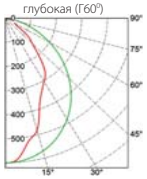


Высота подвеса 6 - 20 метров

| Код заказа | Наименование | P (W) | Ф (lm) | lm/w | Габариты (A x B x H, мм) | | | Вес, кг |
|---|---|---|---|---|---|---|---|---|
| 16611740344 | ДПП 66-63-221 | 62 | 8750 | 141 | 1522 | 170 | 68 | 6,3 |
| 16611740345 | ДПП 66-63-221 | 62 | 8750 | 141 | 535 | 280 | 68 | 4,8 |
| 16611740346 | ДПП 66-84-221 | 82 | 11900 | 145 | 1027 | 280 | 68 | 7,2 |
| 16611740347 | ДПП 66-95-221 | 93 | 13150 | 141 | 785 | 280 | 68 | 5,5 |
| 16611740348 | ДПП 66-126-221 | 117 | 17850 | 153 | 1027 | 280 | 68 | 7,4 |
| 16611740349 | ДПП 66-168-221 | 162 | 23450 | 145 | 1027 | 385 | 68 | 8,5 |

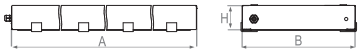


концентрированная (К25°)

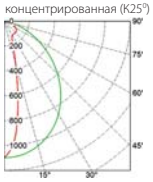


Высота подвеса 8 - 30 метров

| Код заказа | Наименование | P (W) | Ф (lm) | lm/w | Габариты (A x B x H, мм) | | | Вес, кг |
|---|---|---|---|---|---|---|---|---|
| 16611740350 | ДПП 66-63-221 | 62 | 7500 | 121 | 1522 | 170 | 68 | 6,5 |
| 16611740351 | ДПП 66-84-221 | 82 | 10000 | 122 | 1027 | 280 | 68 | 7,5 |
| 16611740352 | ДПП 66-105-221 | 101 | 13050 | 129 | 1275 | 280 | 68 | 9,0 |
| 16611740353 | ДПП 66-126-221 | 117 | 15300 | 131 | 1027 | 385 | 68 | 8,8 |

Установка на потолки из профнастила

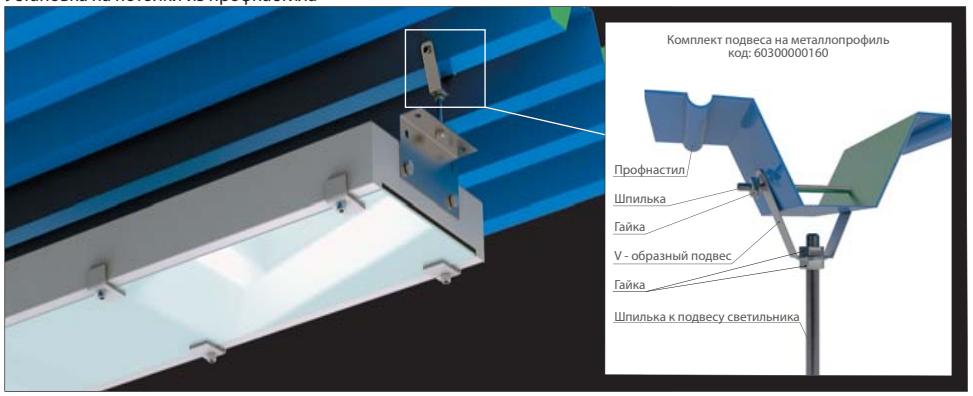


Установка на поверхность с помощью кронштейна поворотного (180º)

Установка на шинопровод с помощью монтажного кронштейна

Возможна разработка метода крепления к поверхности с последующим изготовлением кронштейна по желанию заказчика.







Установка на трубу или балку с помощью троса (цепи) и зажимов

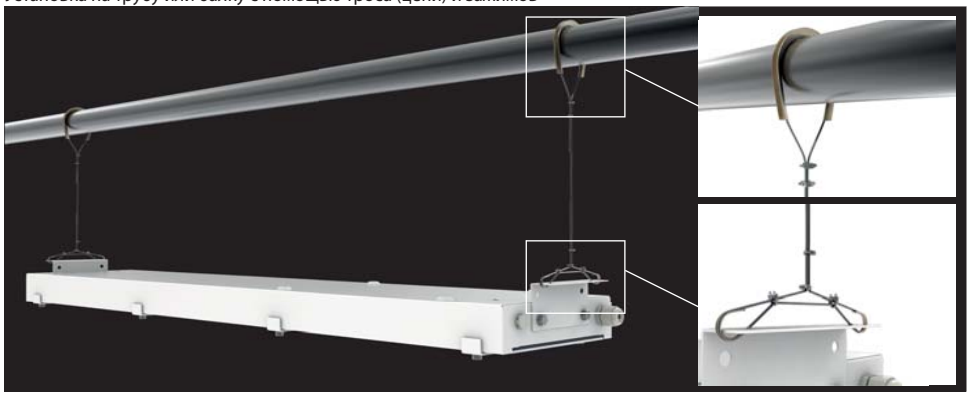

Установка на трубу или балку с помощью шпилек.

Установка на шпильку
(для светильников с длинной не более 785 мм).

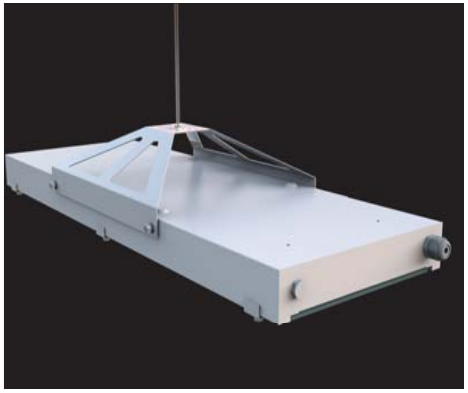

Установка на кабельный канал-лоток

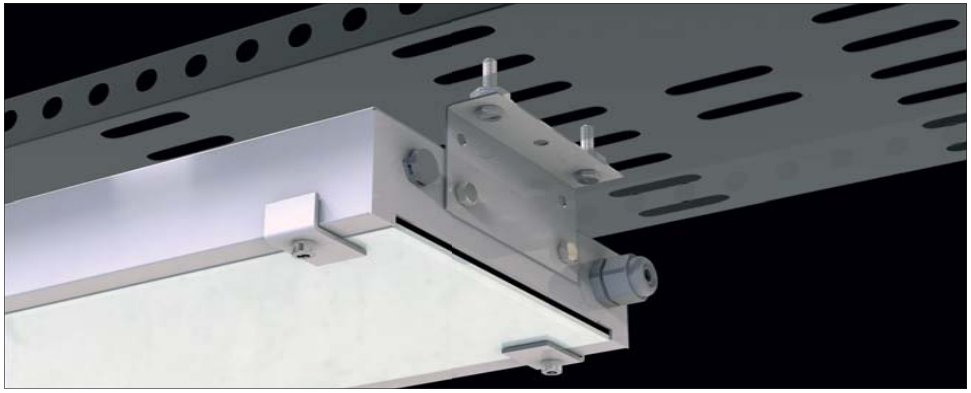

Возможна разработка метода крепления к поверхности с последующим изготовлением кронштейна по желанию заказчика.