ДВО 55 «KVADRA-R 70 S»
ДВО 55 «KVADRA-R 70 SL»

инструкция по монтажу

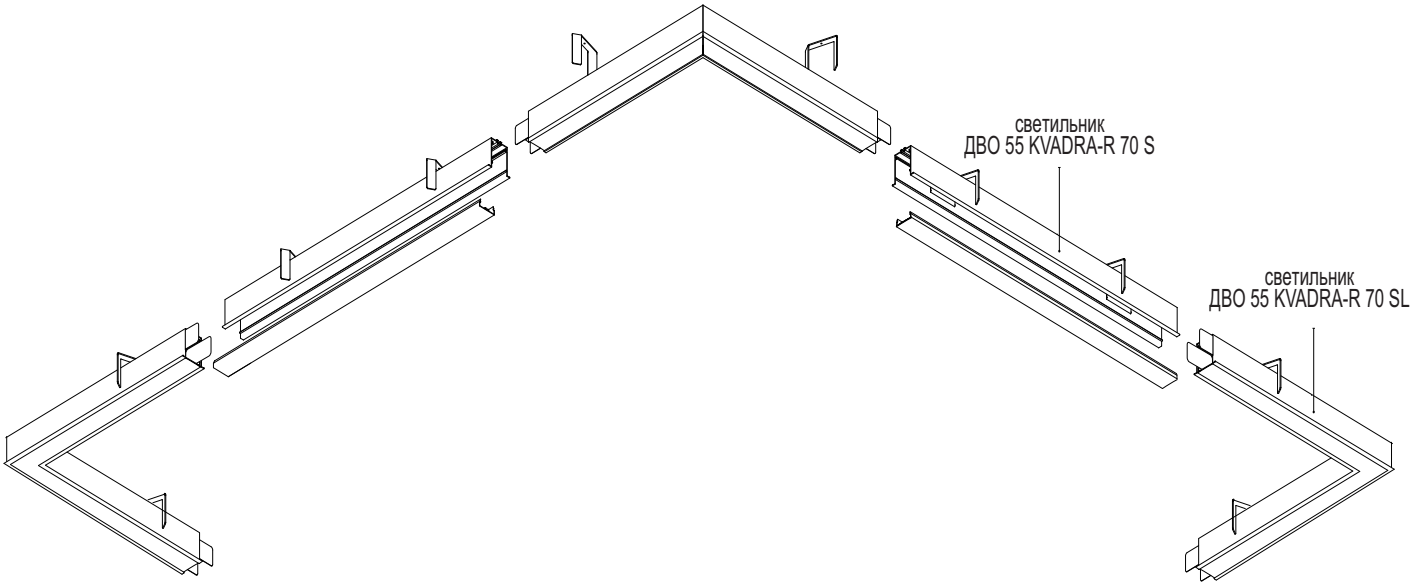

ВНИМАНИЕ!!!
Во время монтажа или демонтажа светильника прикасаться к светодиодным модулям категорически ЗАПРЕЩЕНО!

LED

1

ПОДГОТОВИТЬ МОНТАЖНЫЙ ВЫРЕЗ В ПОВЕРХНОСТИ.
ДЛИННА ВЫРЕЗА ЗАВИСИТ ОТ СВЕТОВОЙ КОНСТРУКЦИИ.

2

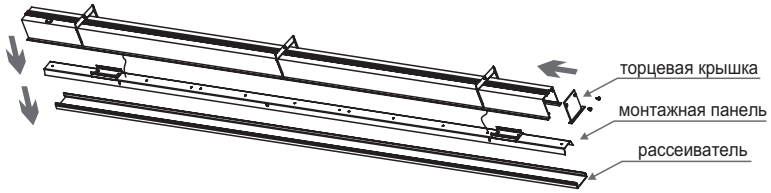

ИЗВЛЕЧЬ РАССЕИВАТЕЛЬ И ПАНЕЛЬ СО СВЕТОДИОДАМИ СВЕТИЛЬНИКА.
В НАЧАЛЕ И В КОНЦЕ СВЕТОВОЙ ЛИНИИ УСТАНОВИТЬ ТОРЦЕВЫЕ КРЫШКИ.

3

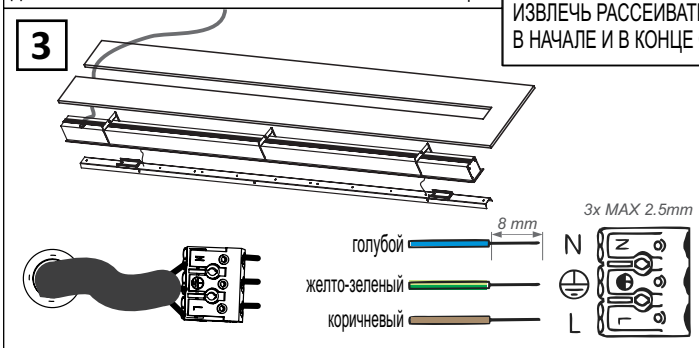

ПРОТЯНУТЬ КАБЕЛЬ ПИТАНИЯ ЧЕРЕЗ ОТВЕРСТИЕ В САЛЬНИКЕ.
ЗАЧИСТИТЬ ПРОВОДА И ПОДКЛЮЧИТЬ КАБЕЛЬ К КЛЕММНОЙ КОЛОДКЕ СОГЛАСНО УКАЗАННОЙ НА НЕЙ ПОЛЯРНОСТИ.

4

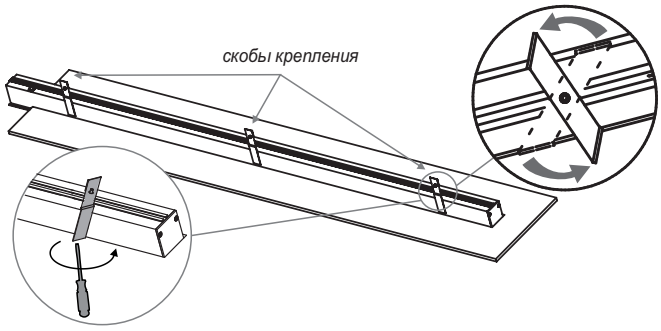

УСТАНОВИТЬ КОРПУС СВЕТИЛЬНИКА В МОНТАЖНЫЙ ВЫРЕЗ.
ЗАКРУЧИВАЯ ВИНТЫ СКОБЫ РАЗВЕРНУТЬ СКОБЫ КРЕПЛЕНИЯ, СОГЛАСНО РИСУНКОВ.
ЗАКРУТИТЬ ВИНТЫ ДО ДОСТИЖЕНИЯ ПЛОТНОГО ПРИЛЕГАНИЯ КОРПУСА К ПОТОЛКУ.

5

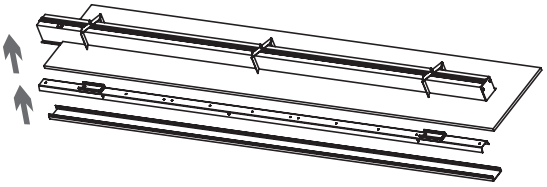

ВСТАВИТЬ ПАНЕЛЬ СО СВЕТОДИОДАМИ В КОРПУС СВЕТИЛЬНИКА.
ЗАЩЕЛКНУТЬ РАССЕИВАТЕЛЬ.

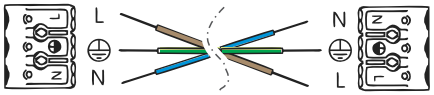

ПРИ МОНТАЖЕ СВЕТИЛЬНИКОВ В НЕПРЕРЫВНУЮ СВЕТОВУЮ КОНСТРУКЦИЮ ПРОИЗВОДИТСЯ ПОДКЛЮЧЕНИЕ ТРАНЗИТНЫХ ПРОВОДОВ СОСЕДНИХ СВЕТИЛЬНИКОВ СОГЛАСНО ПОЛЯРНОСТИ УКАЗАННОЙ НА КЛЕММНОЙ КОЛОДКЕ.

www.belintegra.by +375 17 202-85-02

ДПО 55 «KVADRA 70 S»
ДПО 55 «KVADRA 70 SL»

инструкция по монтажу

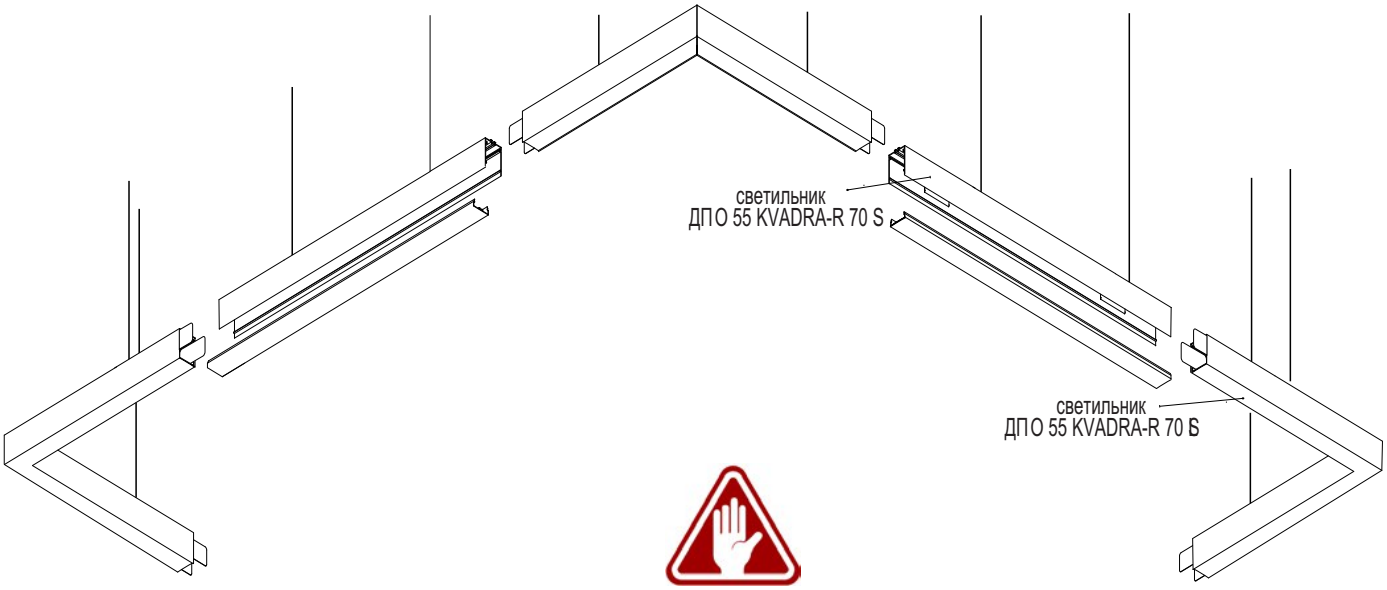

ВНИМАНИЕ!!!

Во время монтажа или демонтажа светильника прикасаться к светодиодным модулям категорически ЗАПРЕЩЕНО!

1

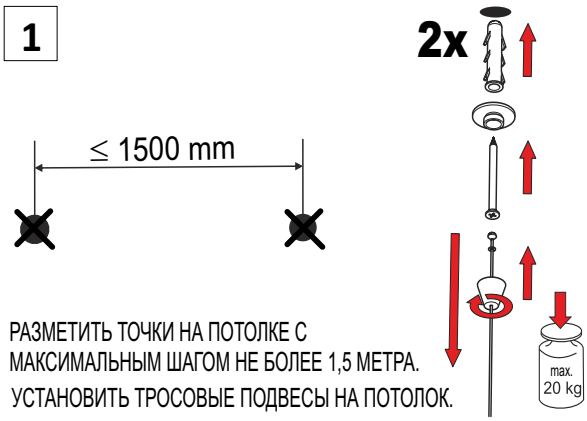

РАЗМЕТИТЬ ТОЧКИ НА ПОТОЛКЕ С МАКСИМАЛЬНЫМ ШАГОМ НЕ БОЛЕЕ 1,5 МЕТРА.
УСТАНОВИТЬ ТРОСОВЫЕ ПОДВЕСЫ НА ПОТОЛОК.

2

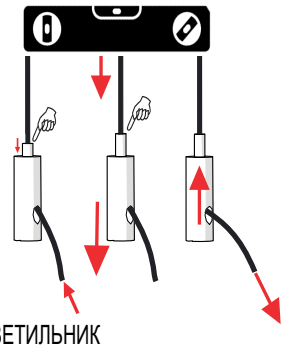

УСТАНОВИТЬ ТРОСОВЫЕ ФИКСАТОРЫ НА СВЕТИЛЬНИК
ОТРЕГУЛИРОВАТЬ ГОРИЗОНТАЛЬНОСТЬ ПОДВЕСА СВЕТИЛЬНИКА С ПОМОЩЬЮ УРОВНЯ

3

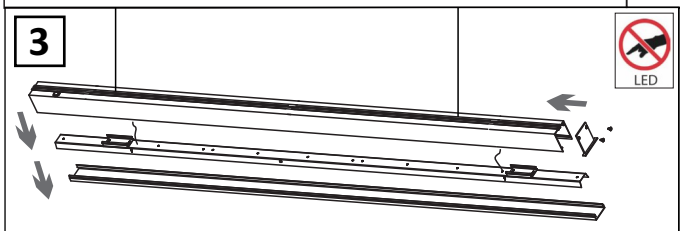

ИЗВЛЕЧЬ РАССЕИВАТЕЛЬ И ПАНЕЛЬ СО СВЕТОДИОДАМИ СВЕТИЛЬНИКА.
В НАЧАЛЕ И В КОНЦЕ СВЕТОВОЙ ЛИНИИ УСТАНОВИТЬ ТОРЦЕВЫЕ КРЫШКИ.

4

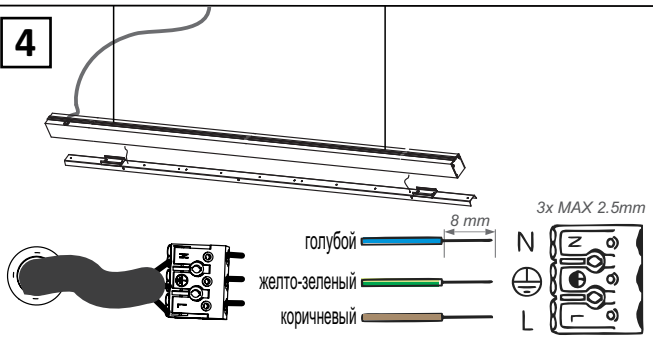

ПРОТЯНУТЬ КАБЕЛЬ ПИТАНИЯ ЧЕРЕЗ ОТВЕРСТИЕ В САЛЬНИКЕ.
ЗАЧИСТИТЬ ПРОВОДА И ПОДКЛЮЧИТЬ КАБЕЛЬ К КЛЕММНОЙ КОЛОДКЕ СОГЛАСНО УКАЗАННОЙ НА НЕЙ ПОЛЯРНОСТИ.

5

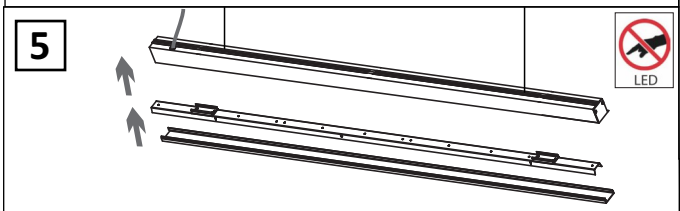

ВСТАВИТЬ ПАНЕЛЬ СО СВЕТОДИОДАМИ В КОРПУС СВЕТИЛЬНИКА.
ЗАЩЕЛКНУТЬ РАССЕИВАТЕЛЬ.

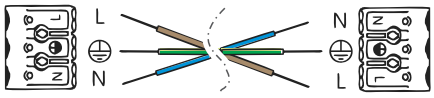

ПРИ МОНТАЖЕ СВЕТИЛЬНИКОВ В НЕПРЕРЫВНУЮ СВЕТОВУЮ КОНСТРУКЦИЮ ПРОИЗВОДИТСЯ ПОДКЛЮЧЕНИЕ ТРАНЗИТНЫХ ПРОВОДОВ СОСЕДНИХ СВЕТИЛЬНИКОВСОГЛАСНО ПОЛЯРНОСТИ УКАЗАННОЙ НА КЛЕММНОЙ КОЛОДКЕ.

www.belintegra.by +375 17 202-85-02

ДВО 55 «KVADRA-R 70 S»
ДВО 55 «KVADRA-R 70 SL»
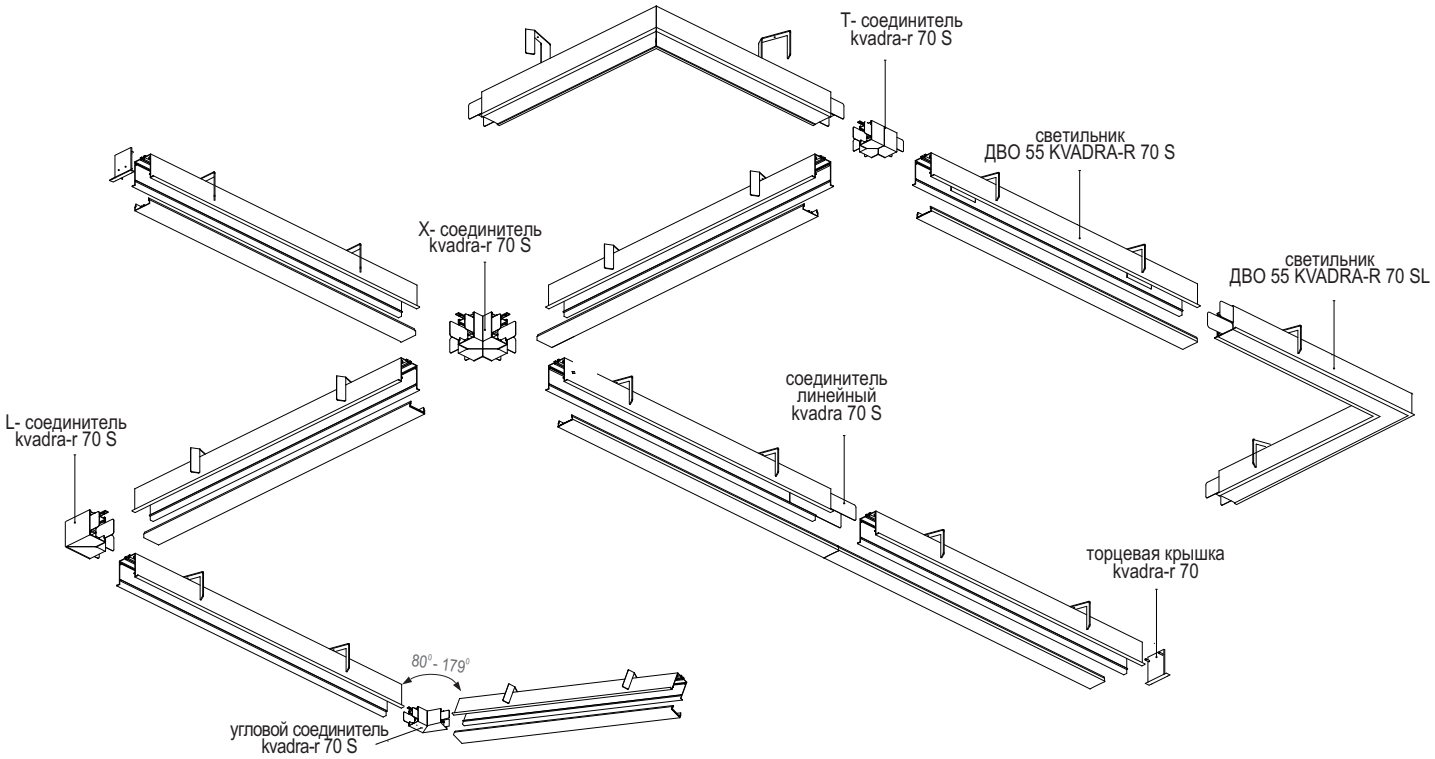
инструкция по монтажу