ДПО 55 «SEVEN TRIANGLE»

ТУ BY 100130911.030-2014 (ЗАО "БЕЛИНТЕГРА")

Установка

Светильники предназначены для монтажа на гибких или жестких подвесах (см. стр. 358).

Конструкция

Боковые стороны светильника изготовлены из экструдированного алюминиевого профиля. Верхняя часть выполнена из листовой стали и окрашена в белый цвет с применением технологии порошковой окраски.

Оптическая часть

Варианты исполнения:

- 05 - гладкий опаловый рассеиватель из поликарбоната.

Характеристики

Тип светодиодов: SMD

Базовая цветовая температура источника света 4000 К (нейтральный белый). Под заказ доступны цвета 3000 К и 5000 К

Индекс цветопередачи Ra >80 (Ra>90 -под заказ)

Коэффициент пульсации светового потока ≤ 2%

Напряжение AC220-240V

Частота сети 50Hz ± 10%

Ресурс модуля более 100 000 ч. (критерий L70).

Время падения светового потока до 10% - более 50 000 ч. (критерий L90).

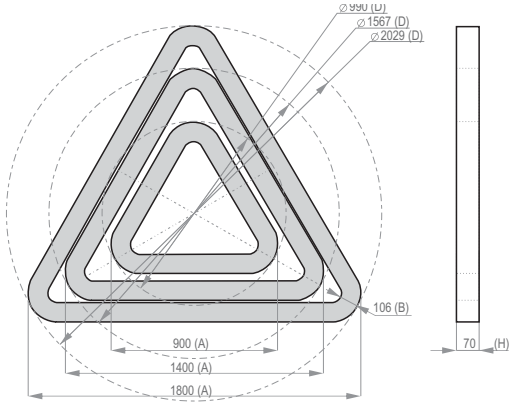

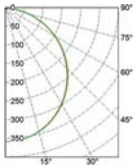

Код заказа	Наименование	P (W)	Ф (lm)	lm/w	Габариты (A x B x H, мм)		
15514140410	ДПО 55-98-134.05	103	7800	76	900	106	70
15514140404	ДПО 55-156-134.05	162	12300	76	1400	106	70
15514140407	ДПО 55-215-134.05	221	16800	76	1800	106	70